Auto-Betonpumpe 37 Meter Liebherr

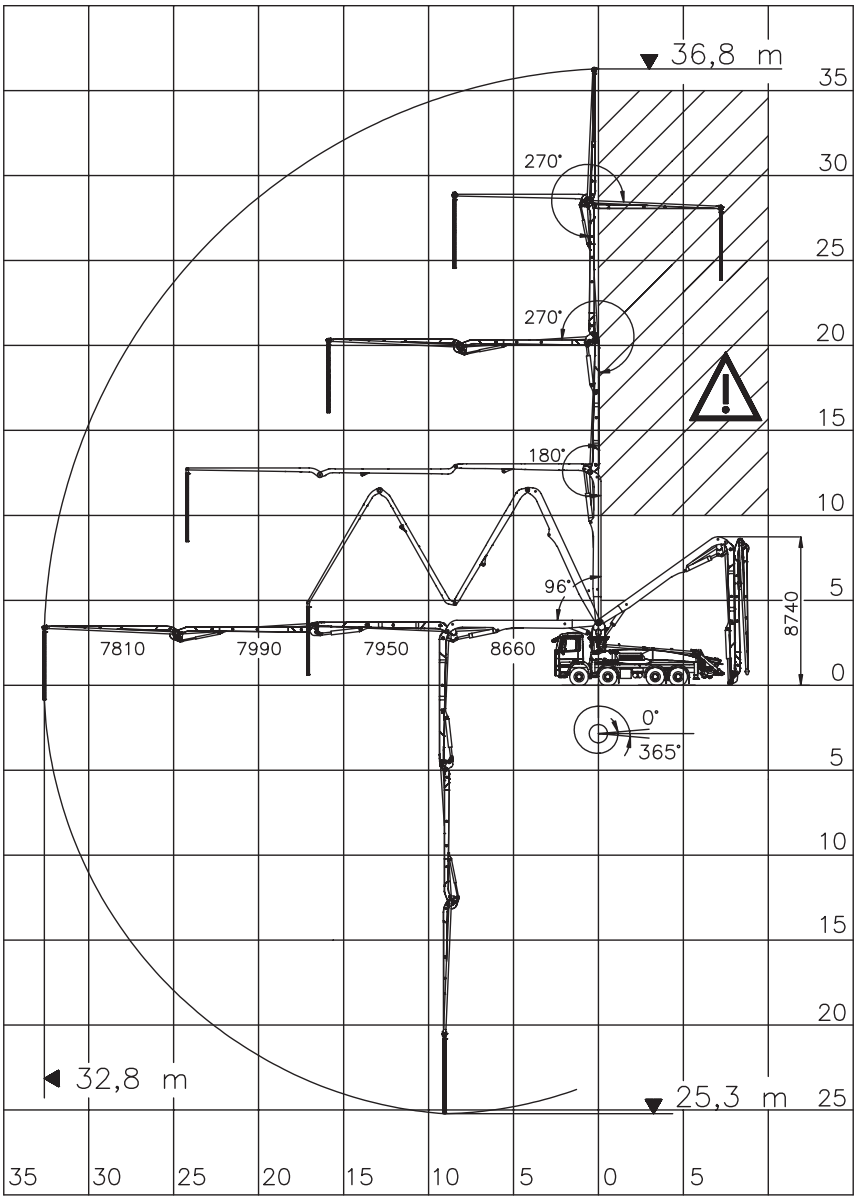

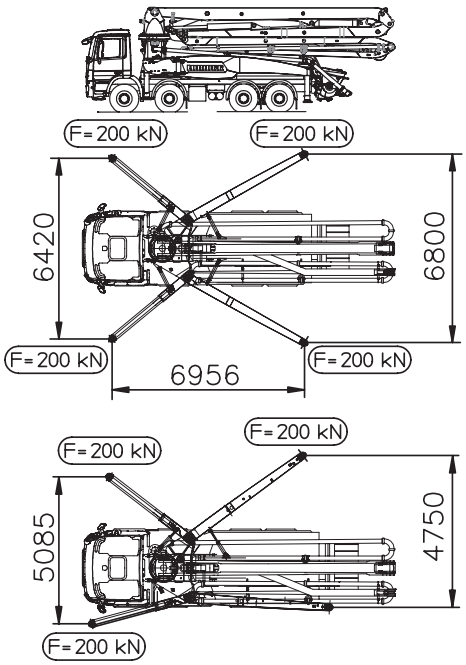

Landenbergstrasse 41 | PF 2359 | 6002 Luzern
Tel +41 41 368 10 20 | www.bpzag.ch | info@bpzag.ch